Accessoires
Séparateur à graisses selon EN 1825 pour une installation indépendante

Illustration et dessin avec dimensions	Description du produit

Appareil de mesure d'épaisseur de couche *SonicControl* avec capteur à ultrasons pour le séparateur à graisses

Surveillance precise au centimetre pres et annonce de l'épaisseur de la couche; avec raccordement de reseau, sauvegarde par accu et possibilité de connexion pour emetteur de signaux. Avec kit de fixation pour montage et maintenance faciles du côte construction; s'adapte au séparateur à graisses KESSEL pour l'installation libre et montage au sol. Boîtier de commande avec alarme visuelle et sonore, avec contact hors tension; livret d'exploitation électronique, concu pour 12 mois; possibilité de selection du livret d'exploitation électronique au moyen d'une interface en serie.

Tension: 230 V ~ 50 Hz;
Type de protéction: IP 54;
Dispositif de connexion: contact de protection à deux broches;
Longueur du câble: 5 m (pouvant être prolongé jusqu'à 30 m).

Réf. #
917 821

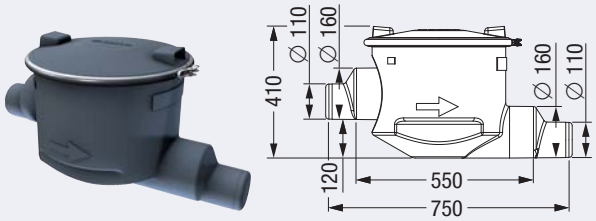

Dispositif de prélèvement KESSEL ∅ 400 en polymère pour systèmes de séparation

Pour une connexion au tuyau d'évacuation dans le système de séparation, assainissement.

Entrée et sortie ∅ 110/160 options disponibles pour tuyaux en matière synthétique en: PE-HD (selon DIN 19537); PVC, PP ou AS, hauteur de chute 120 mm.

Couvercle étanche aux odeurs avec clip de fermeture.

Constructeur: KESSEL

Modèle	Réf. #
Sortie horizontale	915 871

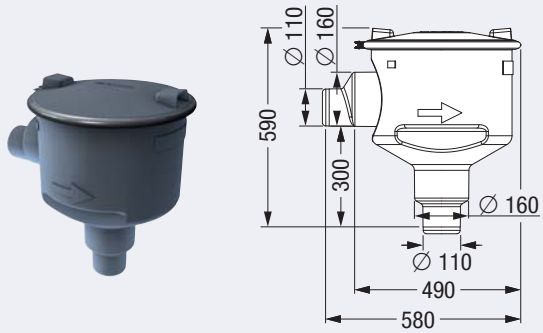

Dispositif de prélèvement ∅ 400 en polymère pour systèmes de séparation

Pour une connexion au tuyau d'évacuation dans les systèmes de séparation, assainissement.

Entrée et sortie ∅ 110/160 options disponibles pour tuyaux en matière synthétique en: PE-HD (selon DIN 19537); PVC, PP ou AS.

Couvercle étanche aux odeurs avec clip de fermeture.

Constructeur: KESSEL

Modèle	Réf. #
Sortie verticale	915 870

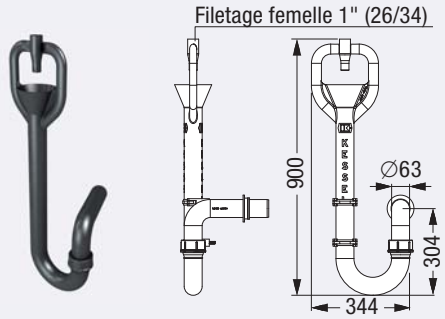

Dispositif de remplissage

Selon DIN 1988, pour la connexion aux couplages de connexions des dégraisseurs pour le remplissage et le rinçage, avec deux anneaux de serrage de tuyaux et élément d'attache avec garniture pour joint de tuyau ∅ 63.

Modèle	Réf. #
Gauche	915 800
Droite	915 801

Fenêtre d'inspection pour systèmes de séparation

pour systèmes de séparation *EasyClean*

Pour mesurer et consulter l'épaisseur de graisses, avec système de nettoyage, fenêtre d'inspection polie miroir avec échelle graduée en centimètres.

Réf. #
913 109