Aqualift F XL 450 Liter-Behälter

Abbildung zeigt Duo-Anlage 5

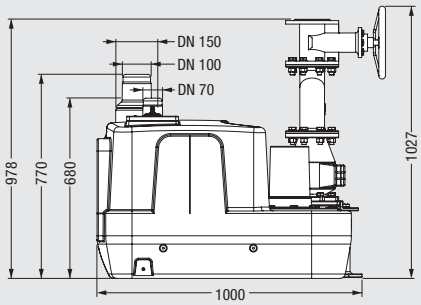

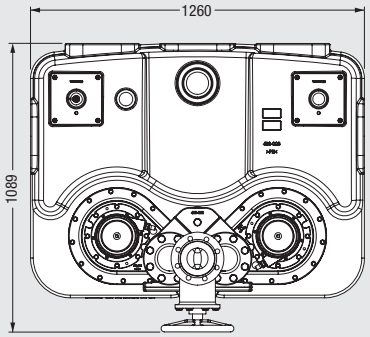

Hebeanlage *Aqualift F XL* zur Überflurinstallation

Sammelbehälter aus PE
Behältervolumen 450 Liter
max. Nutzvolumen 250 Liter

Duoanlage
mit zwei Pumpen Typ SPF
mit Comfort-Schaltgerät
und Schalldämmmatte

3 **ohne Absperrschieber**

4 **mit Absperrschieber aus Kunststoff** (PE) DN 100

5 **mit einem* Absperrschieber aus Guss** [1)]
(empfohlen ab einer geodätischen Förderhöhe von mehr als 5 m und einen Volumenstrom von mehr als 20 m³/h)

CE **DIN EN 12050-1**

Pumpentyp:

☐ **SPF 3000-S3** 50%
☐ **SPF 3000-S1** dauerlauffähig, für Regenwasser
Fördermenge: max. 47 m³/h
Förderhöhe: max. 16 m

☐ **SPF 4500-S3** 50%
☐ **SPF 4500-S1** dauerlauffähig, für Regenwasser
Fördermenge: max. 55 m³/h
Förderhöhe: max. 20 m

☐ **SPF 5500-S3** 30%
Fördermenge: max. 60 m³/h
Förderhöhe: max. 27 m

* **mit zwei Absperrschiebern** aus Guss gegen Aufpreis

[1)] Rückflussverhinderer und Druckabgang mit Flansch DN 80 nach DIN 2501
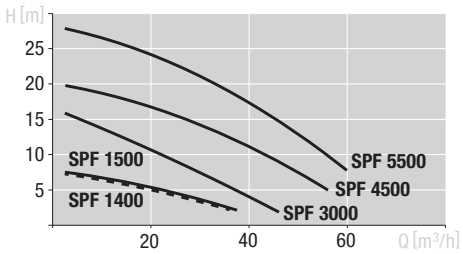
Artikelabbildung	Artikelbeschreibung	Behälter	Netz	Pumpe SPF	Art.Nr.	Stück Ka./Pa.	PG
		3 450 Liter	400 V	3000-S3	**11 054**	1/1	5
		4 450 Liter	400 V	3000-S3	**11 055**	1/1	5
		5 450 Liter	400 V	3000-S3	**11 057**	1/1	5
		5 450 Liter	400 V	4500-S3	**11 070**	1/1	5
		5 450 Liter	400 V	5500-S3	**11 083**	1/1	5
		3 450 Liter	400 V	3000-S1	**11 115**	1/1	5
		4 450 Liter	400 V	3000-S1	**11 116**	1/1	5
		5 450 Liter	400 V	4500-S1	**11 127**	1/1	5